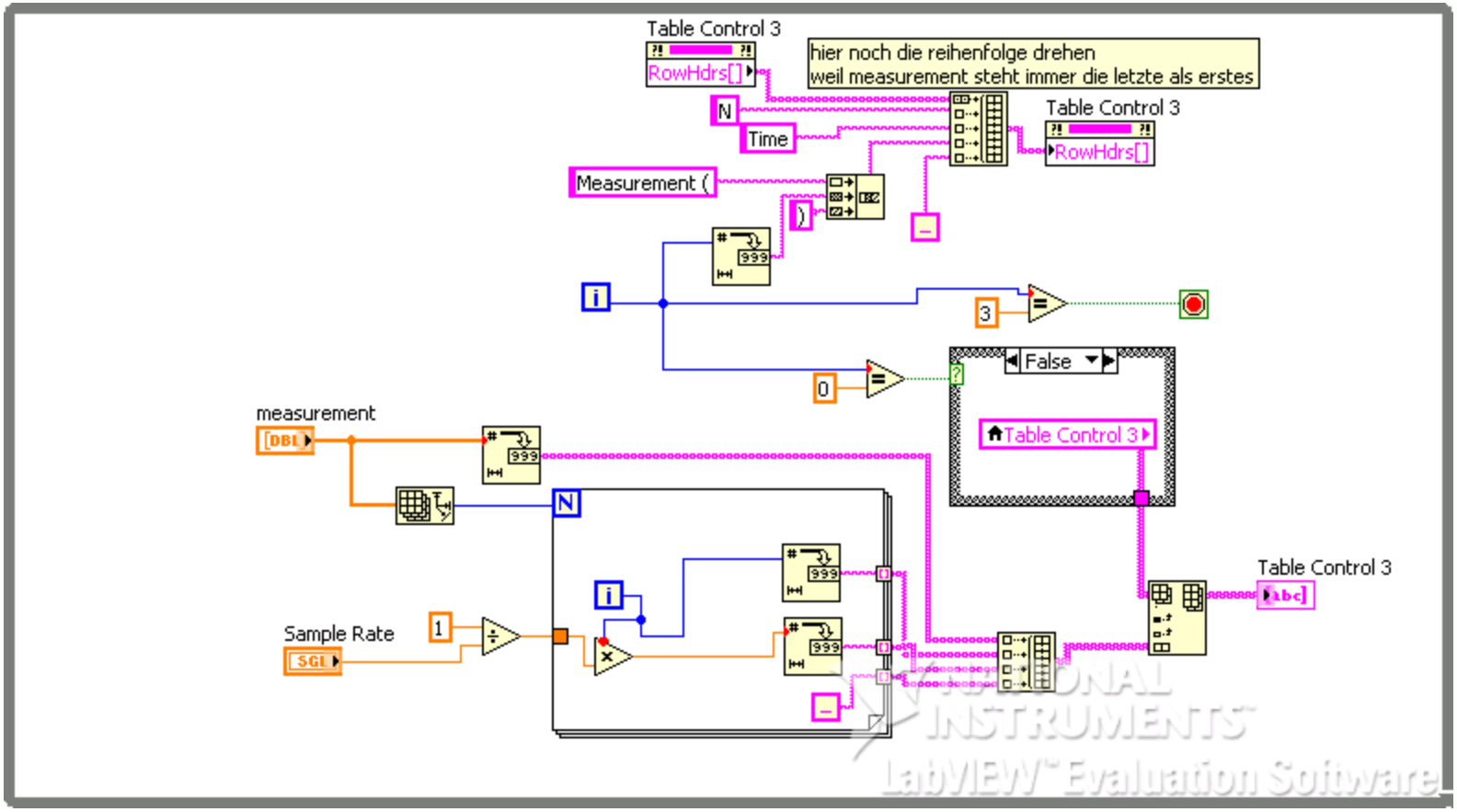
Table Control 3
RowHdrs[]
hier noch die reihenfolge drehen
weil measurement steht immer die letzte als erstes
N
Time
Table Control 3
RowHdrs[]
Measurement (
)
i
3
0
False
Table Control 3
measurement
DBL
N
i
Sample Rate
SGL
1
Table Control 3
abc
NATIONAL INSTRUMENTS
LabVIEW™ Evaluation Software